Datablad

Varenummer: 204380M10100D0S
Beskrivelse: E+G Justerfod
GN 43-80-M10-100-D0-S
Note: S Uden møtrik, udvendig sekskant i bunden

Mål

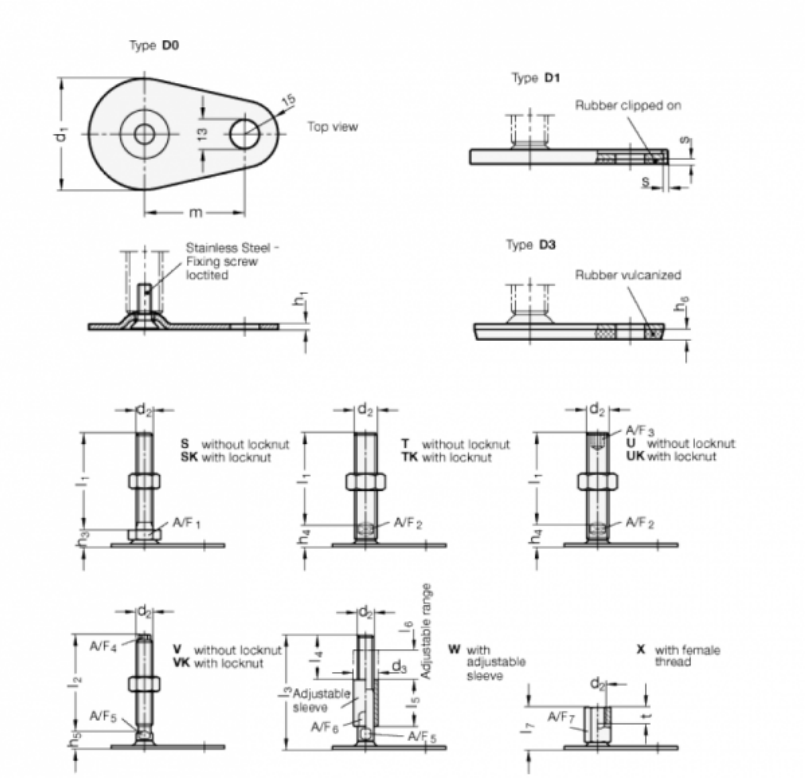

A/F1	= 17	s =
d1	= 80	
d2	= M10	
h1	= 3	
h3	= 12	
h6	=	
l1	= 100	
m	= 70	

Dokumenter, målskitser og brochurer af enhver slags kan indeholde fejl for hvilke Brd. Klee A/S ikke hæfter.